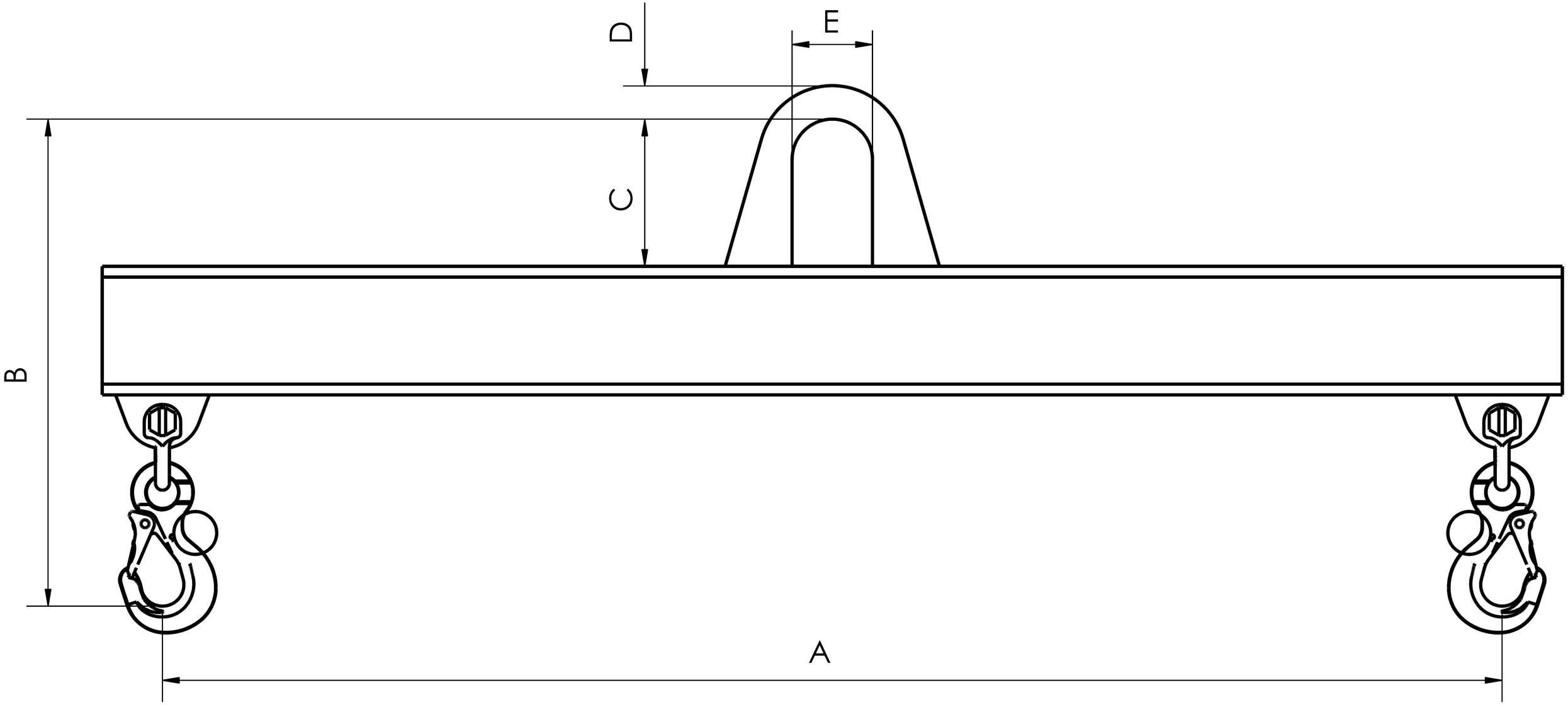
D
E
C
B
A